Школьный этап Всероссийской олимпиады школьников
Технология (мальчики) - 11 класс
2018-2019 учебный год
Дорогой друг!
Желаем тебе успеха!

(Рекомендуемое время выполнения заданий 2 ч)

1. **Технология определяется как наука о … (дополните из левого столбца) и использовании (дополните из правого столбца) в интересах и по плану человека.**
   а) выполнении; а) материала;
   б) изучении; б) материи;
   г) преобразовании. в) калории;
   д) информатики; г) энергии;
   е) информации.

2. **Впервые труд (технология) стал изучаться в школах с … годов**
   а) 40-х годов 17 века; б) 40-х годов 18 века;
   в) 50-х годов 19 века; г) 60-х годов 19 века.

3. **Скорость вращения сверла регулируется:**
   а) рукояткой шпинделя б) перемещением ремня на шкивах
   в) изменением числа оборотов двигателя г) толщиной сверла

4. **Технологическая машина – это:**
   а) автомобиль б) трактор в) станок г) самолет

5. **Вспомогательное движение резания – это….**
   а) установка деталей б) подача инструмента в) вращение заготовки г) нет ответа

6. **Конечная цель обработки материалов на станках (машинах) состоит в:**
   а) изучении устройства станка (машины); б) ознакомлении с принципом работы машины (станка);
   в) выявлении технологических возможностей станка (машины);
   г) получении детали заданной формы и размеров;

7. **Текстура древесины обусловливается сочетанием следующих факторов**
   а) пигмента, характера годичных колец, наличия сердцевинных лучей и строения волокон.
   б) наличия сучков, толщиной, годичными кольцами

8. **Маркировка углеродистой стали зависит от …**
   а) процентного содержания углерода б) процентного содержания азота
   в) наличия в стали добавок (хром, вольфрам и др.) г) механических свойств стали

9. **Металлический лист изготовляется способом:**
   а.прессования б.штамповки в.прокатки г.волочения

10. **Долбежные работы выполняются:**
    а.стуслом б.молотком в.долотом г.зубилом

11. **«Ласточкин хвост» - это:**
    а.элемент наличника б.элемент флюгера в.способ соединения г.нет ответа

12. **Чистовая обработка детали из древесины:**
    а.строгание б.шлифование в.точение г.фрезерование

13. **Чистовая отделочная обработка изделия из металла осуществляется с помощью:**
    а.термообработки; б.волочения; в.травления; г.шлифования.

14. **Электромагнитное действие электрического тока отсутствует в:**
    а.телефоне б.настольной лампе в.реле г.громкоговорителе

15. **Сопротивление измеряют прибором, который называется:**

а.амперметром б.вольтметром в.омметром г.термометром

16. Какие стамески употребляют при выполнении горельефной резьбы, а также для резания в труднодоступных местах?
а.прямые б.косые в.клюкарзы г.полукруглые

17. Отметьте технику художественной обработки металла, где для создания изображения используется выдавливание.
а.филигрань б.металлопластика в.ковка г.чеканка

18. Разъемными соединениями деталей являются:
а.соединения с помощью пайки; б.заклепочные;
в.соединения с помощью клея; г.резьбовые.

19. Кислотные дожди часто определяются выбросами:
а.металлургического производства; б.сельского хозяйства;
в.железнодорожного транспорта г.коммунального хозяйства.

20. Что изучает семейная экономика?
а) повседневную экономическую жизнь семьи б) межличностные отношения в семьи
в) расходы семьи г) доходы семьи

21. Что называется разницей между суммой денег от продажи товаров и услуг и затратами на их производство?
а) Убыль б) Прибыль в) Доход г) Расход
Ответ: б

22. Цены при рыночной экономике:
а.стабильно низкие б.устраивают продавцов
в.руководит ими администрация г.меняются в зависимости от спроса и предложения

23. Интерьер комнаты не создает:
а) цветовое решение; б) мебель;
в) комнатные растения; г) психофизиологическое состояние человека

24. Отметьте из предложенных ниже суждений те, которые могут выступать положительными аргументами при выборе профессиональной деятельности в сфере предпринимательства:
а) у предпринимателей возникают проблемы с клиентами, поставщиками, кредиторами;
б) у предпринимателей успех определяется собственной инициативой и энергией;
в) у предпринимателей много работы и мало свободного времени, нет четко установленного рабочего дня и гарантированного отпуска;
г) у предпринимателей большая свобода принятия решений;
д) у предпринимателей отсутствуют неприятности с коллегами по работе.

25. Определите профессию типа «человек - знаковая система»:
а) столяр; б) переводчик; в) зоотехник; г) водолаз.

26. Что не входит в поисково – исследовательский этап творческого проекта?
а.Выбора темы проекта б.Сбора информации по теме проекта
в.Изготовление изделия г.Выбора лучшей идеи и ее исследования

27. Выполнение проекта начинается с …
а.поиска и анализа необходимой информации; б.определения проблемы и темы проектирования;
в.выбора оптимальной идей; г.изучения человеческих потребностей.

28. Маркетинг – это:
1. система экономического управления производством, которая включает совокупность принципов, методов, форм, приемов управления;
2. вид человеческой деятельности, направленной на удовлетворение нужд и потребностей посредством обмена;
3. деятельность специалиста по изучению рынка, разработке товаров, установлению на них цен и сбыту.

29. Соперничество между производителями товаров и услуг за возможность получения максимальной прибыли называется:

1.конкуренцией; 2.монополией; 3.сегментированием рынка.

30. Резьба на шпильке с наружным диаметром 16 мм и шагом резьбы 1,75 мм обозначается на чертежах:

1. 16 х 1,75;
2. М16 – 1,75;
3. М16 х 1,75;
4. 16 - 1,75.

Задание на практическую работу. 20б.

1) Составьте технологическую карту на предложенное изделие

Скалка

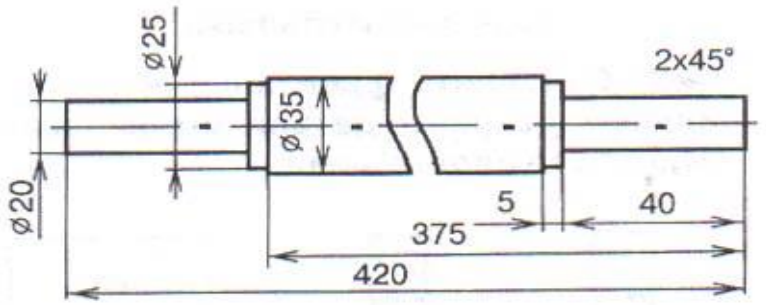

Выполните художественную отделку изделия